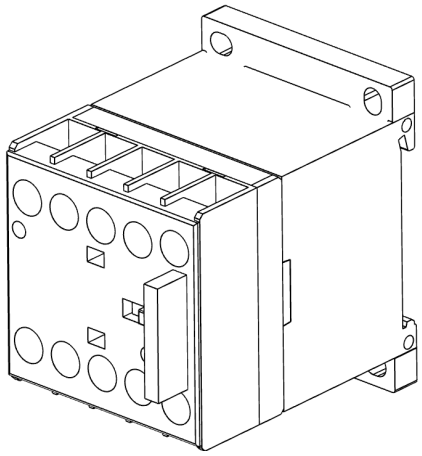

КПТ 9А-НЗ-110В
ВПТС.674271.012-02

Контактор электромагнитный

Для коммутации электрических цепей переменного и постоянного тока подвижного состава, промышленного оборудования, телекоммуникации, электротранспорта, АКБ систем бесперебойного питания

Особенности

- Контактор переменного и постоянного тока
- Электромагнитный привод
- Широкий диапазон напряжения управления
- Широкий температурный диапазон
- ГОСТ IEC 60947-1
- ГОСТ IEC 60947-4-1
- ГОСТ 9219-88
- Механическое и климатическое исполнение для подвижного состава

Технические данные

Наименование	Значение					
Количество полюсов/тип контактов	3НО					
Конфигурация вспомогательных контактов	1НЗ					
Рабочий ток АС-3 (440 В, 55°С)/Тепловой ток	9 А/ 20 А					
Отключающая коммутационная способность на переменном токе	72 А при 440В / 72 А при 500 В / 72 А при 690 В					
Максимальный ток отключения при последовательном соединении полюсов, А:	L/R ≤ 1 мс			L/R ≤ 15 мс		
	1 пол	2 пол	3 пол	1 пол	2 пол	3 пол
- при напряжении до 24 В	12	15	16	7	8	10
- при напряжении 48 В	10	14	16	6	8	10
- при напряжении 75 В	4	9	10	2	5	6
- при напряжении 110 В	3	8	10	1	4	5
- при напряжении 220 В	-	-	2	-	-	0,8
Номинальное напряжение изоляции	690 В переменного тока					
Напряжение катушки управления	82,5...126,5 В постоянного тока					
Мощность катушки управления (коммутация/удержание)	3,2 Вт/ 3,2 Вт					
Механическая износостойкость	20 млн. циклов					
Коммутационная износостойкость	0,5 млн. циклов					
Диапазон рабочих температур	-40...+70 °С					

Наименование	Значение
Группа механического исполнения	M25
Степень защиты	IP20
Подключение проводников	Винтовое
Способ крепления	Винт/DIN рейка 35 мм
Габаритные размеры	58×63,5×44 мм
Масса	Не более 0,23 кг
Размер вылета ионизированного газа из дугогасительных камер контактора	Не более 50 мм

Габаритный чертеж

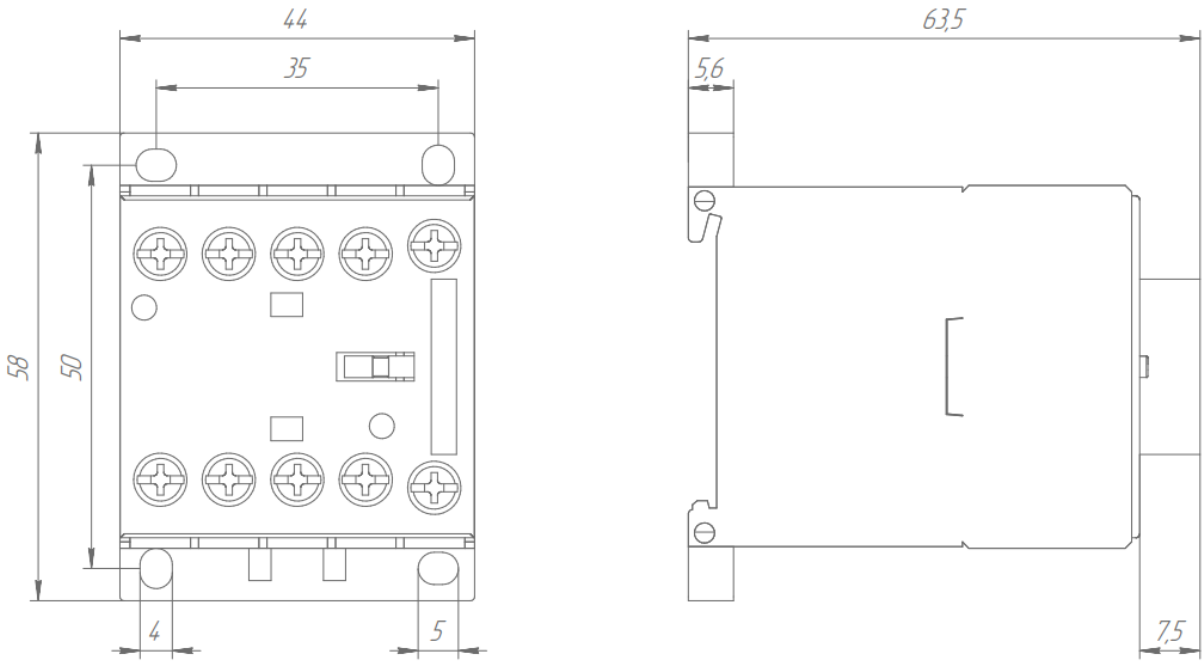

Схема подключения

